M-3 Lee exterior

1/35 scale detail set for Academy No.13206 • sada detailů pro model 1/35 Academy 13206

eduard

35 913

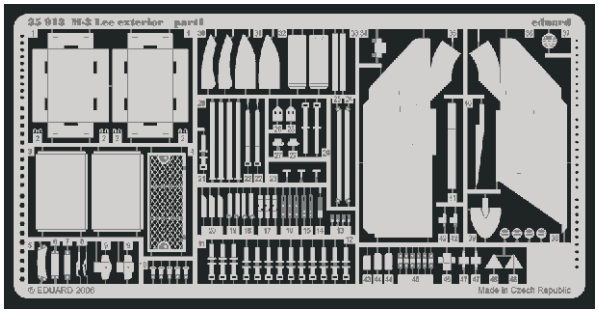

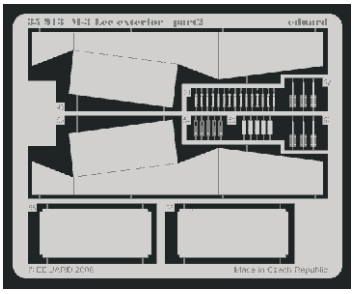

APPLY EXPRESS MASK AND PAINT BEFORE GLUING
POUŽÍT EXPRESS MASK NABARVIT PŘED SLEPENÍM

SYMETRICAL ASSEMBLY
SYMETRICKÁ MONTÁŽ

REMOVE
ODSTRANIT

BEND
OHNOUT

GRIND
OBROUSIT

OPTION
VOLBA

DRILL HOLE
VRTAT OTVOR

REPLACE
NAHRADIT

ORIGINAL KIT PARTS
PŮVODNÍ DÍLY STAVEBNICE

PHOTO-ETCHED PARTS
LEPTANÉ DÍLY

PARTS TO BE REMOVED
DÍLY K ODSTRANĚNÍ

FILL
TMELIT

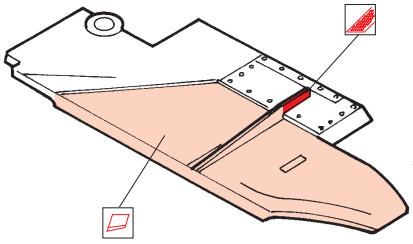

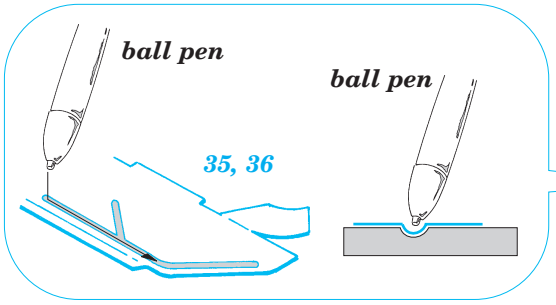

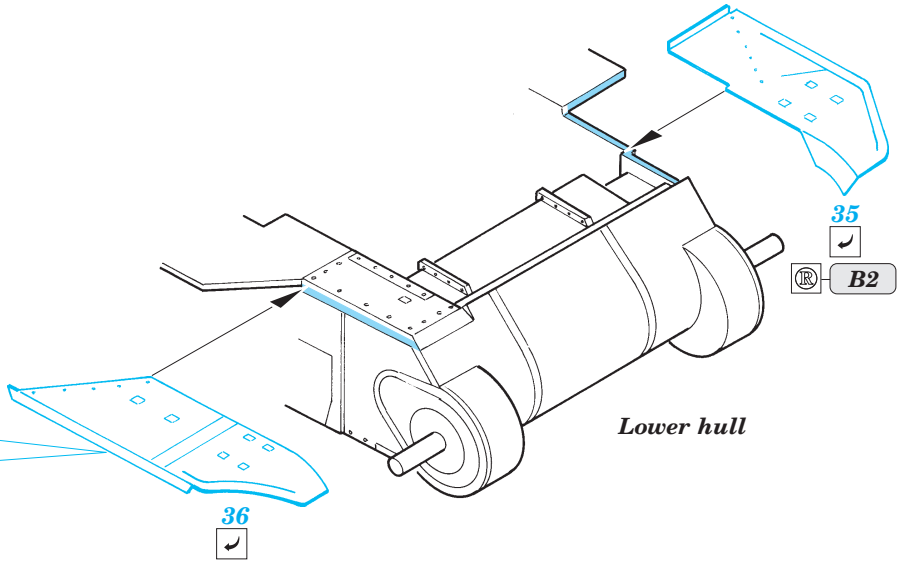

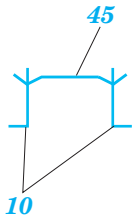

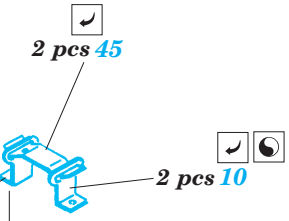

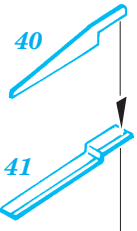

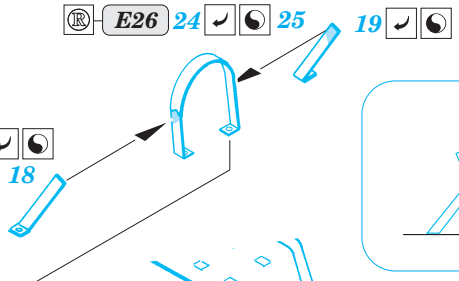

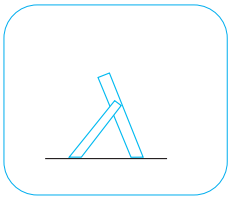

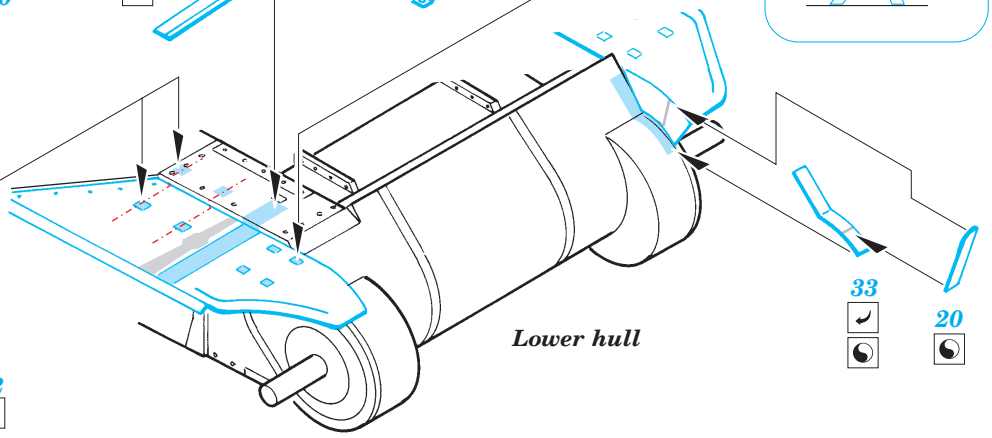

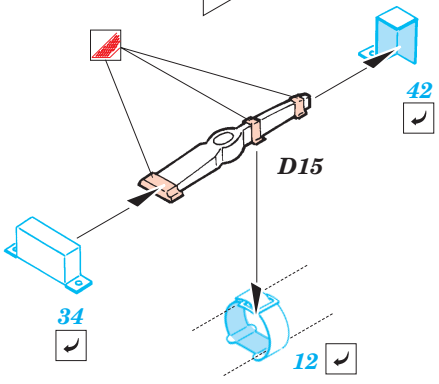

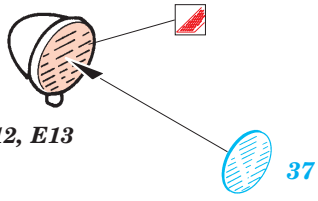

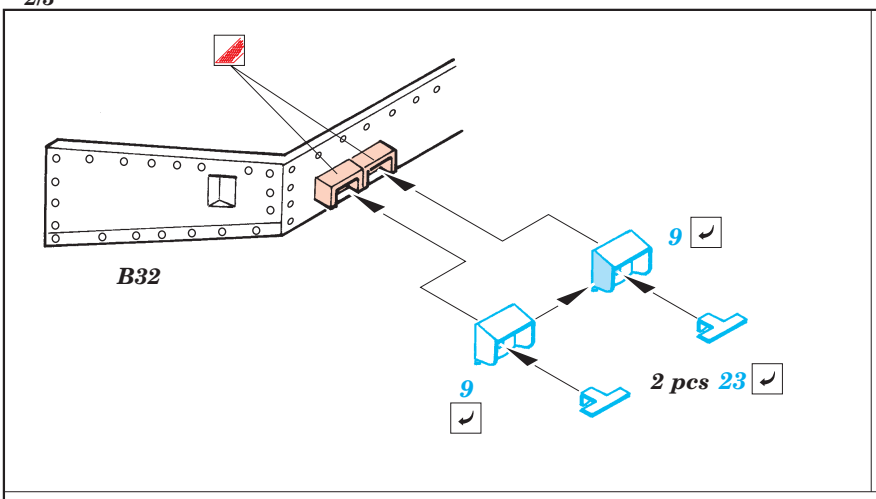
B32
9
9
2 pcs 23

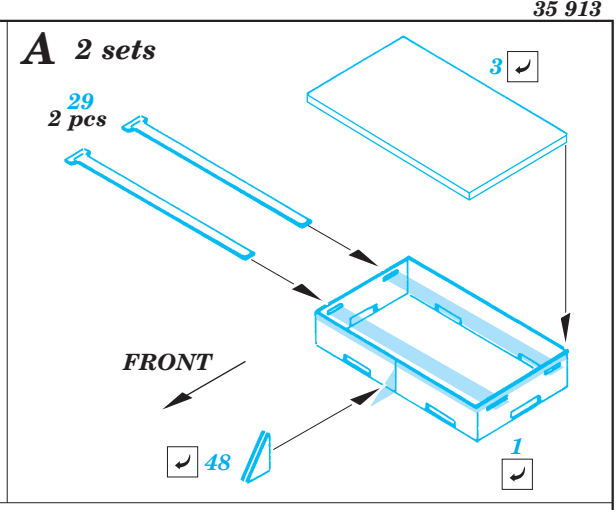
A 2 sets
29
2 pcs
3
FRONT
48
1

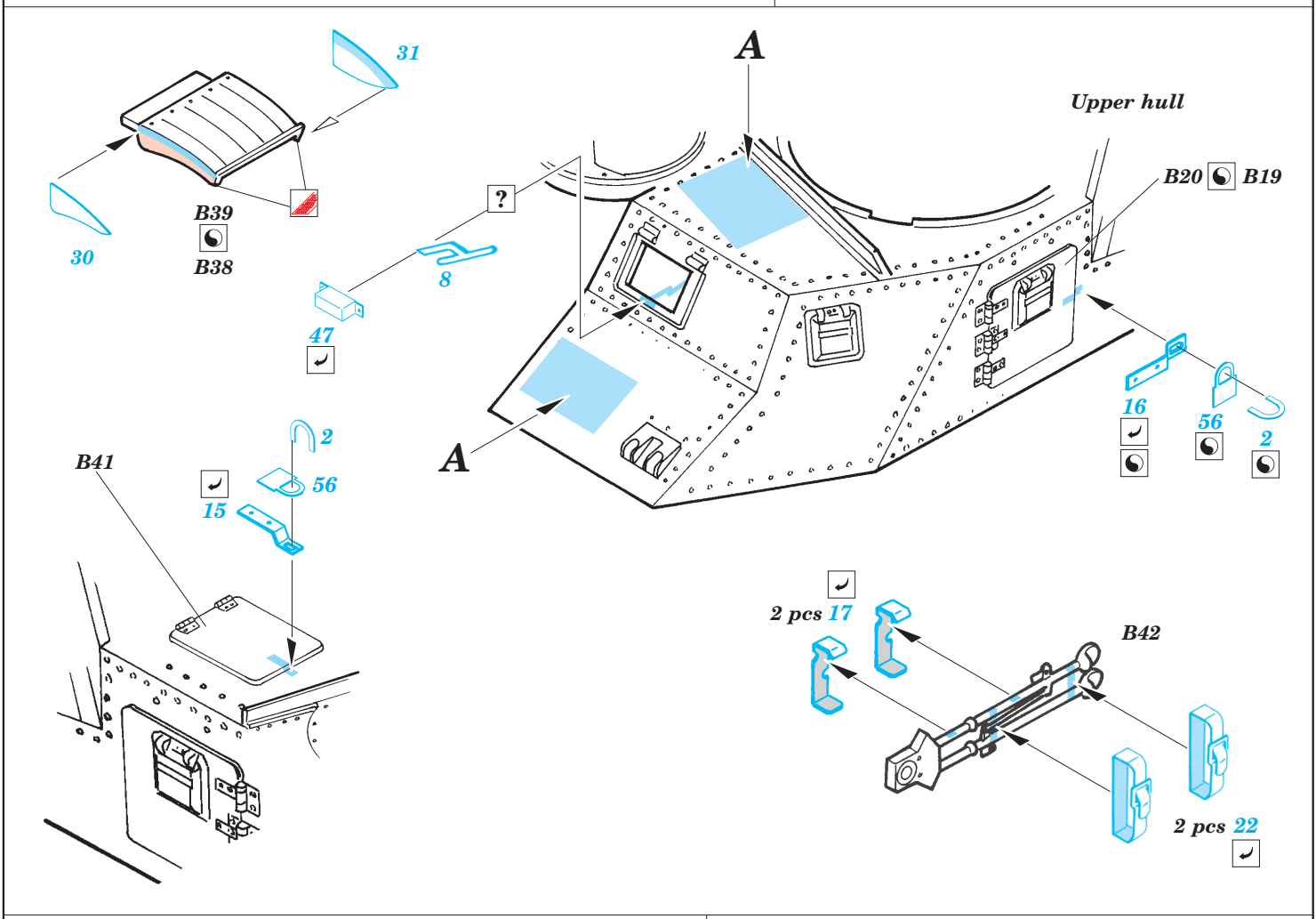
31
30
B39
B38
47
8
A
A
Upper hull
B20 B19
16
56
2
B41
2
56
15
2 pcs 17
B42
2 pcs 22

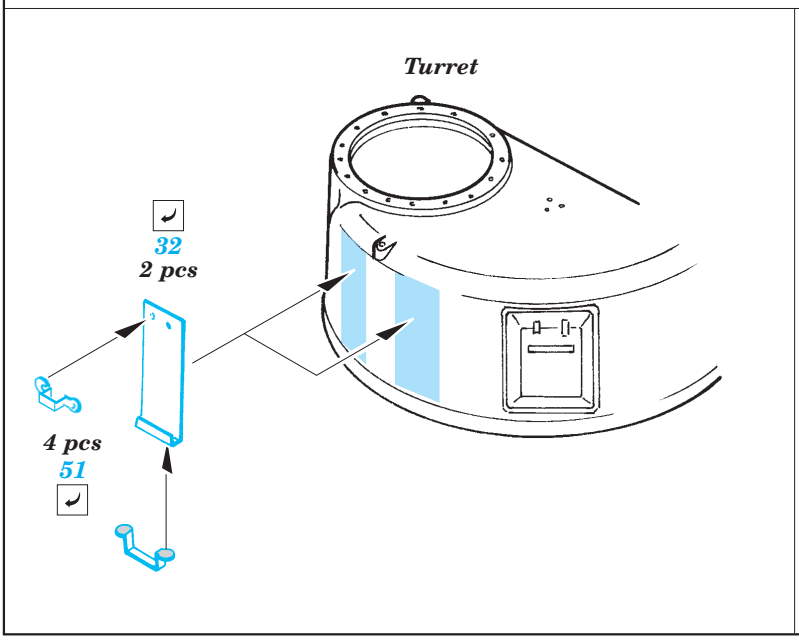
Turret
32
2 pcs
4 pcs
51

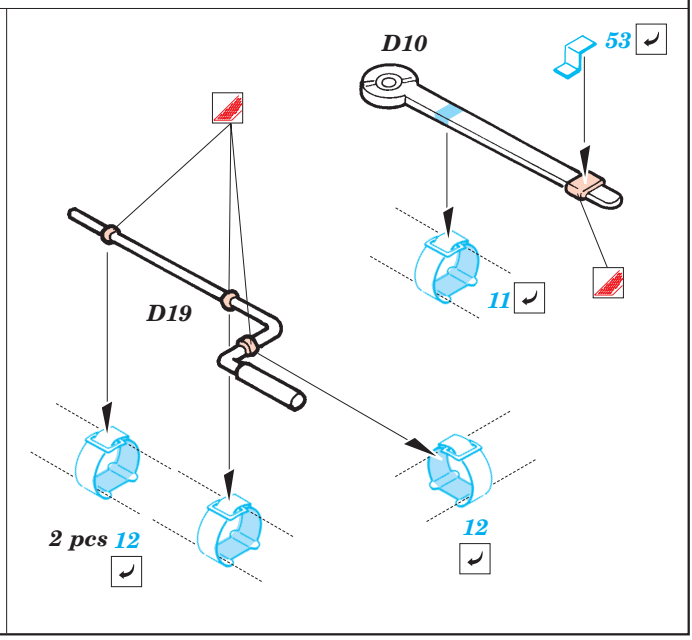
D10
53
D19
11
2 pcs 12
12

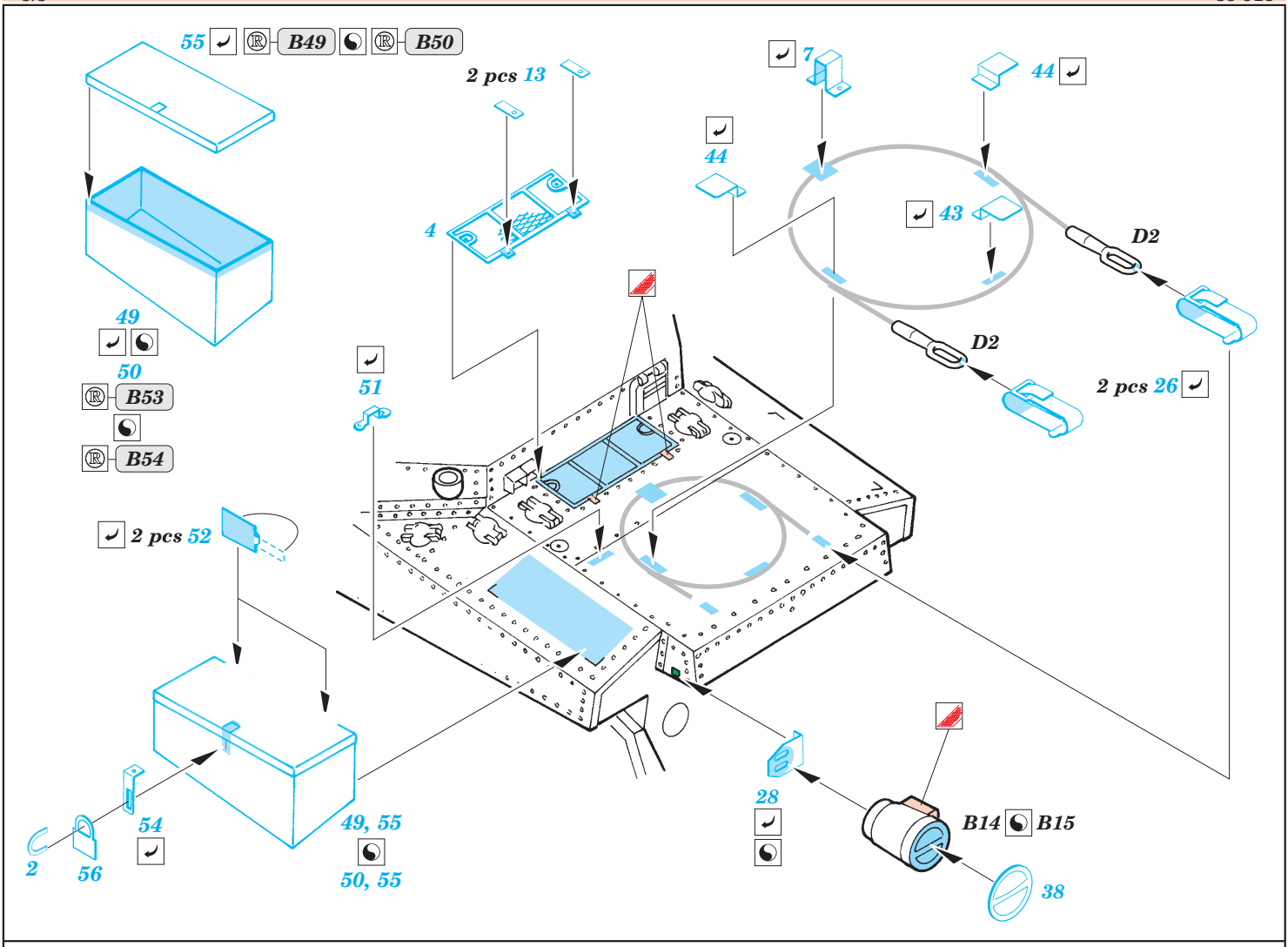
55
B49
B50
2 pcs 13
7
44
44
4
43
D2
49
D2
50
B53
B54
51
2 pcs 26
2 pcs 52
28
B14
B15
38
54
49, 55
2
56
50, 55

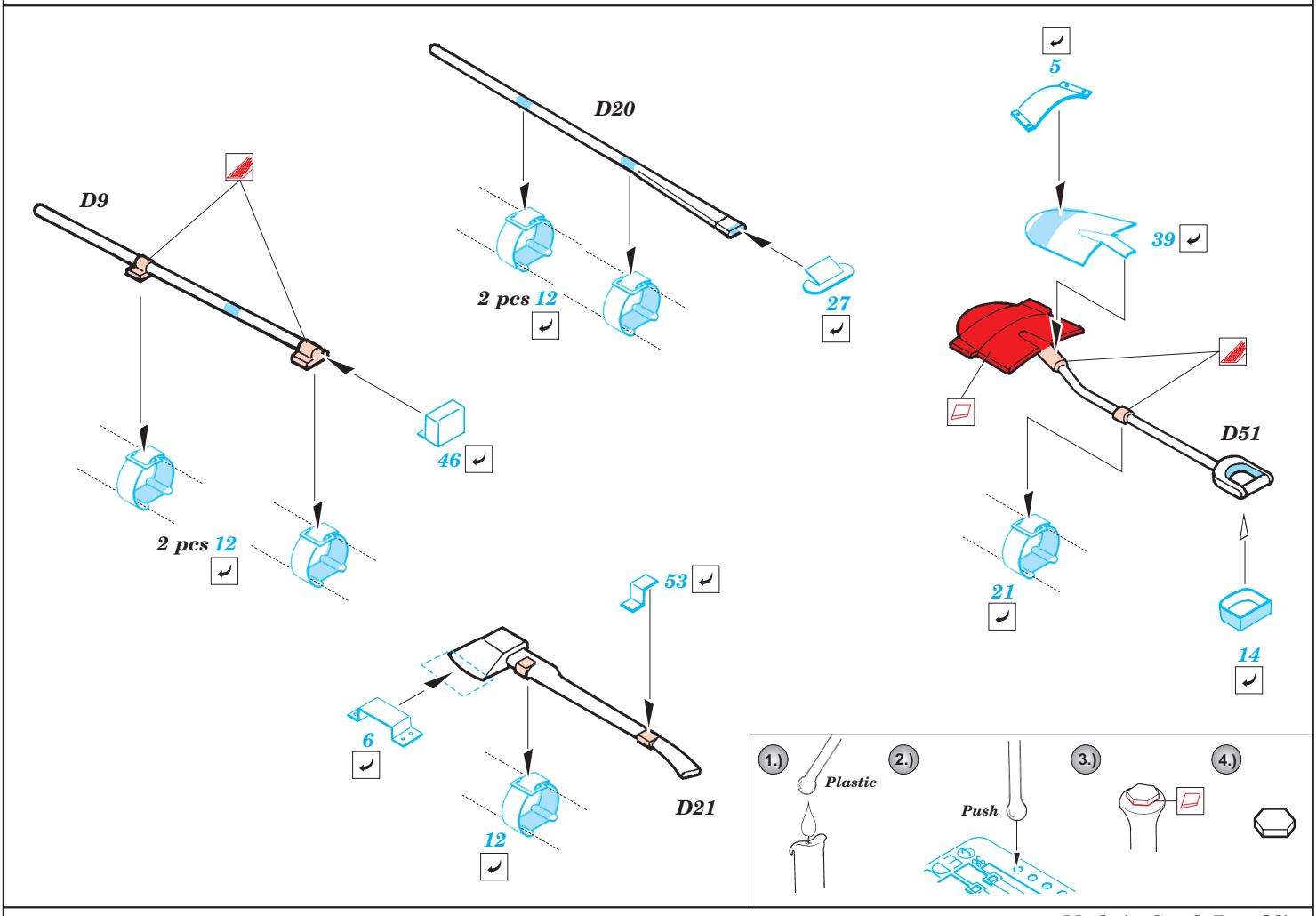
D20
5
D9
39
2 pcs 12
27
46
D51
2 pcs 12
53
21
14
6
D21
12
1.)
Plastic
2.)
Push
3.)
4.)